ПТО 150.180.14-6, ПТО 150.240.14-6.

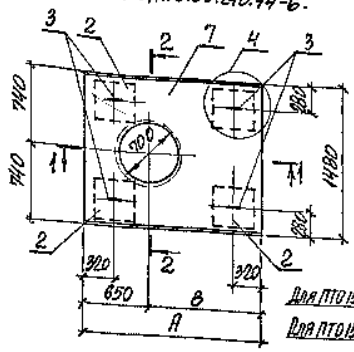

ПТО 150.180.14-6, ПТО 150.240.14-6 (АРМИРОВАНИЕ)

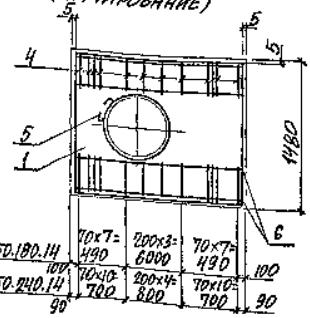

Марка	Поз.	Наименование	Кол.	Обозначение
ПТО 150.180.14	1	Сетка С 22	1	3.006.1-8.2-2-2
	2	С 4-2	4	3.006.1-8.4-1-40
	3	Петля П 8	4	3.006.1-8.4-1-53
	4	Стержень арм. Ст 3	36	3.006.1-8.2-2-33
	5	Ст 2	2	3.006.1-8.2-2-35
	6	ф6АIII, ГОСТ 5781-82, ℓ=1770	4	без черт.
	7	Бетон класса В25, $м^3$	0,37	
ПТО 150.240.14		Поз 2, 5 см. ПТО 150.180.14		
	1	Сетка С 21	1	3.006.1-8.2-2-1
	3	Петля П 10	4	3.006.1-8.4-1-54
	4	Стержень арм. Ст 3	50	3.006.1-8.2-2-33
	6	ф6АIII, ГОСТ 5781-82, ℓ=2370	4	без черт.
	7	Бетон класса В25, $м^3$	0,49	

1-1

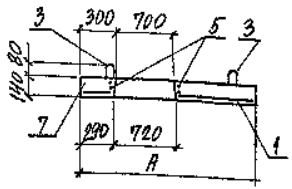

2-2

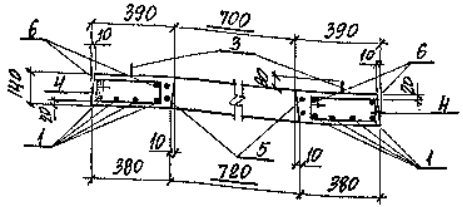

1. Плиты замаркированы в вып. 5
2. Узел 4 см. докум. 3.006.1-8.3-1-19
3. Ведомость расхода стали см. докум.-РС.
4. В плитах с отверстиями скосы выполнены вдоль рабочего пролета плит.

Марка плиты	Размеры, мм A	Размеры, мм B	Масса, кг
ПТО 150.180.14	1780	1180	922
ПТО 150.240.14	2380	1730	1033

Нач. отд.	Гранович		3.006.1-8.1-2-5
Н. контр.	Коротецкий		
Гл. спец.	Коротецкий		
Зав. гр.	Кличевская		Плита перекрытия ПТО 150.180.14-6; ПТО 150.240.14-6
Вед. инж.	Кличевская		Стадия Р · Лист · Листов 1
Провер.	Кличевская		Харьковский Промстройниипроект
Разраб.	Копина		

Ц 00017-01 9 Формат А3

Инв. № подл. | Подпись и дата | Взам. инв. №